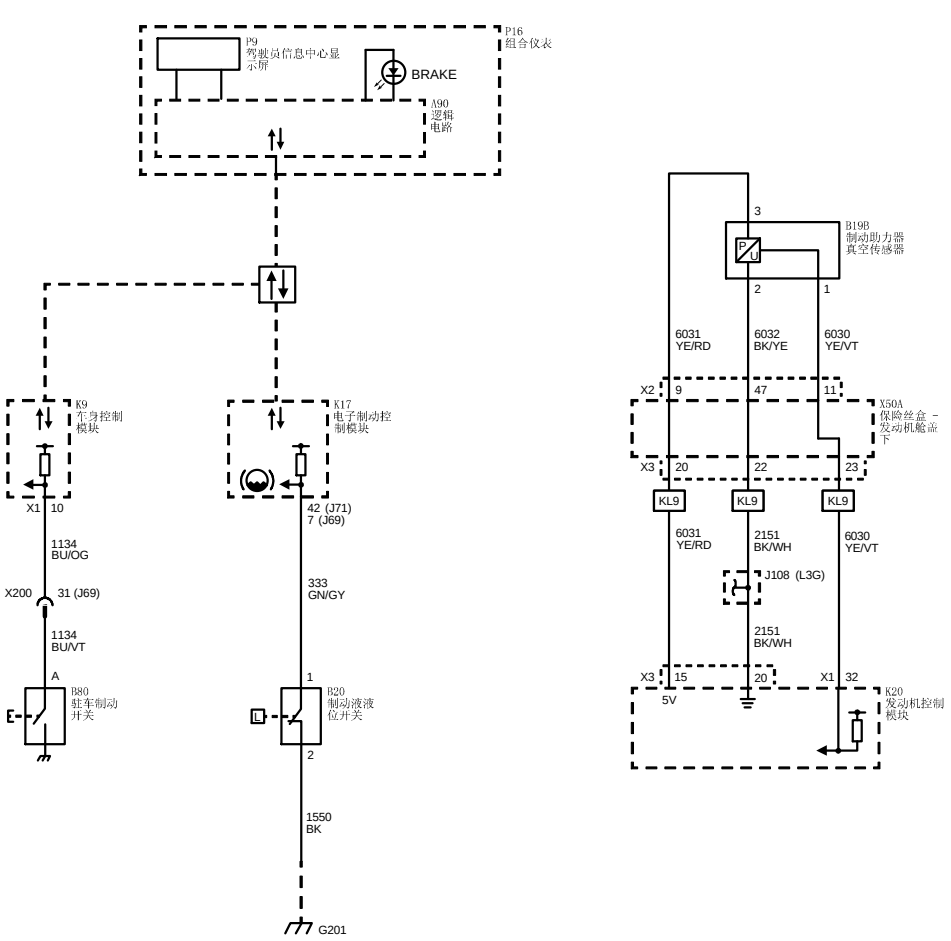
P16
组合仪表
P9
驾驶员信息中心显示屏
BRAKE
A90
逻辑电路
K9
车身控制模块
X1
10
1134
BU/OG
X200
31 (J69)
1134
BU/VT
A
B80
驻车制动开关
K17
电子制动控制模块
42 (J71)
7 (J69)
333
GN/GY
1
B20
制动液液位开关
2
1550
BK
G201
3
B19B
制动助力器真空传感器
2
1
6031
YE/RD
6032
BK/YE
6030
YE/VT
X2
9
47
11
X50A
保险丝盒 - 发动机舱盖下
X3
20
22
23
KL9
KL9
KL9
6031
YE/RD
2151
BK/WH
6030
YE/VT
J108 (L3G)
2151
BK/WH
X3
15
20
X1
32
5V
K20
发动机控制模块